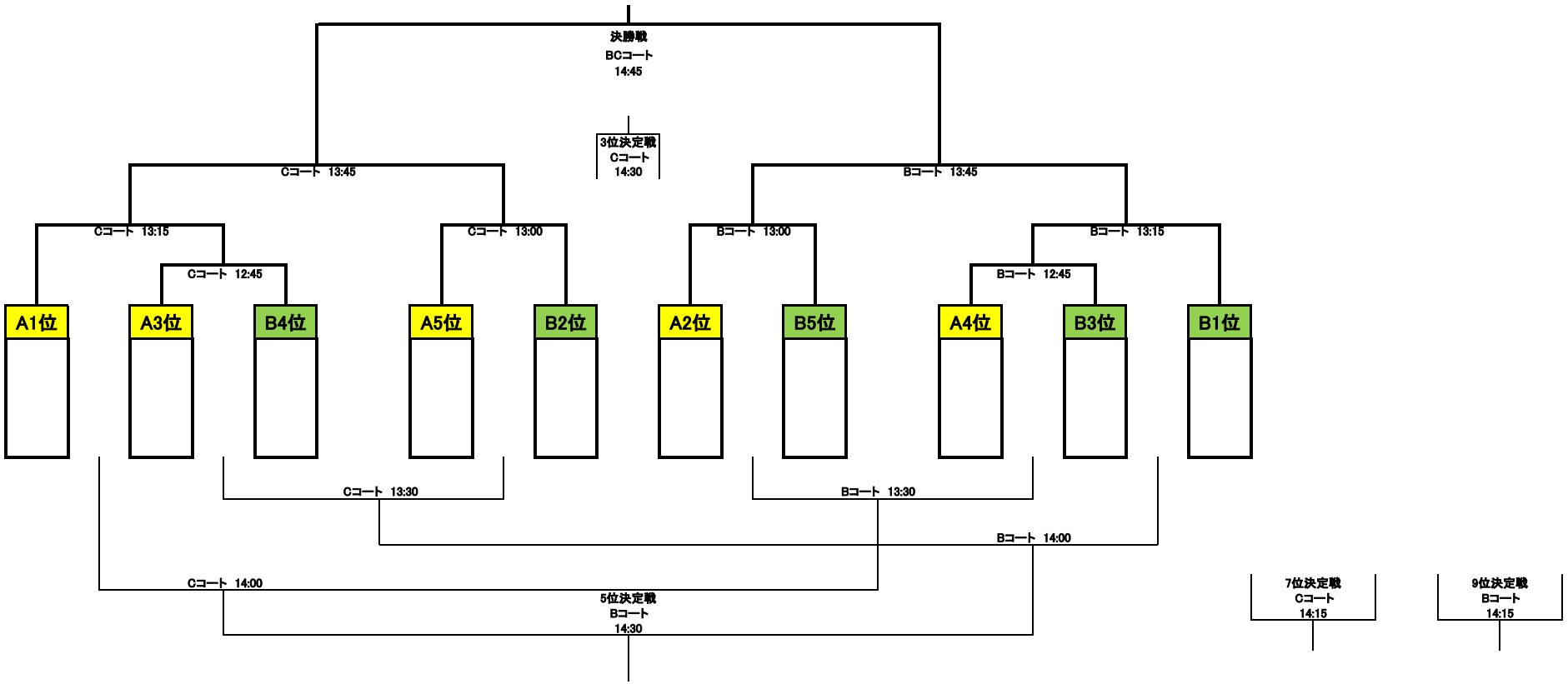
決勝戦
BCコート
14:45
3位決定戦
Cコート
14:30
Cコート 13:45
Bコート 13:45
Cコート 13:15
Cコート 13:00
Bコート 13:00
Bコート 13:15
Cコート 12:45
Bコート 12:45
A1位
A3位
B4位
A5位
B2位
A2位
B5位
A4位
B3位
B1位
Cコート 13:30
Bコート 13:30
Bコート 14:00
Cコート 14:00
5位決定戦
Bコート
14:30
7位決定戦
Cコート
14:15
9位決定戦
Bコート
14:15