全日本少年サッカー大会　神奈川県予選　かもめグループ　トーナメント戦
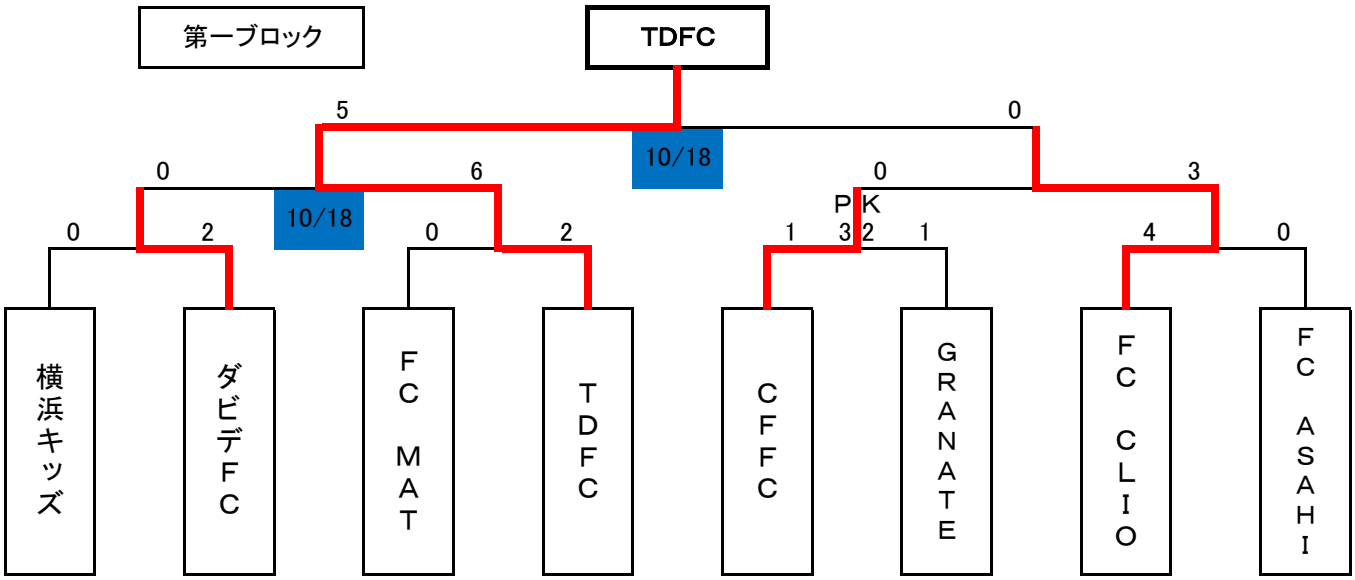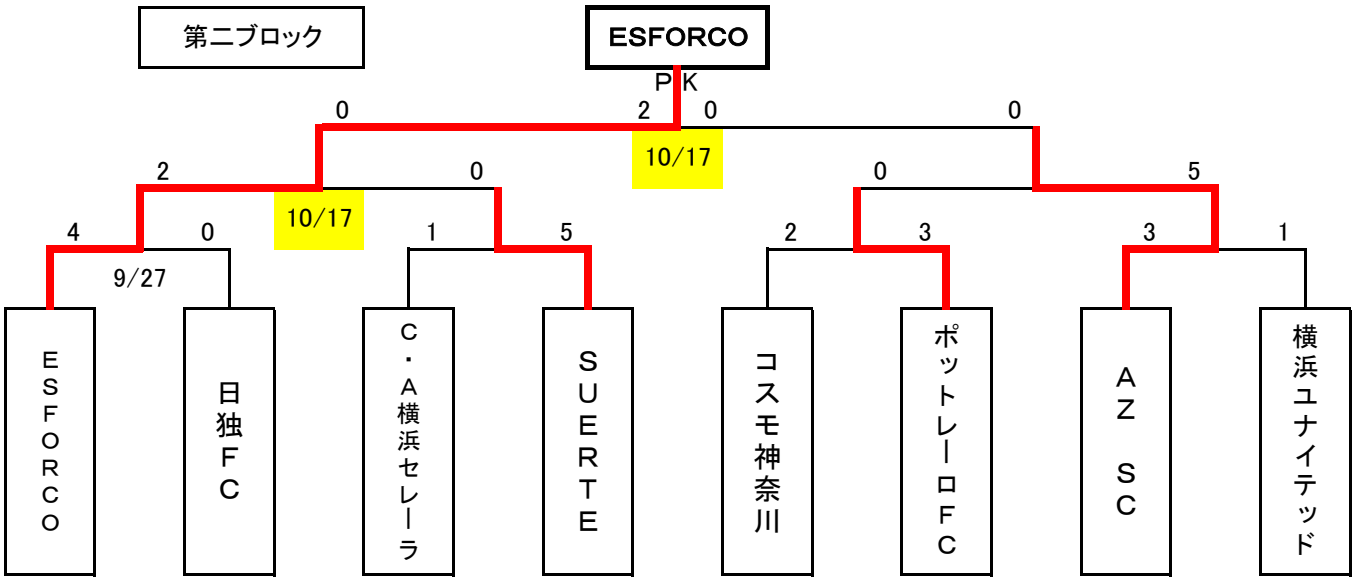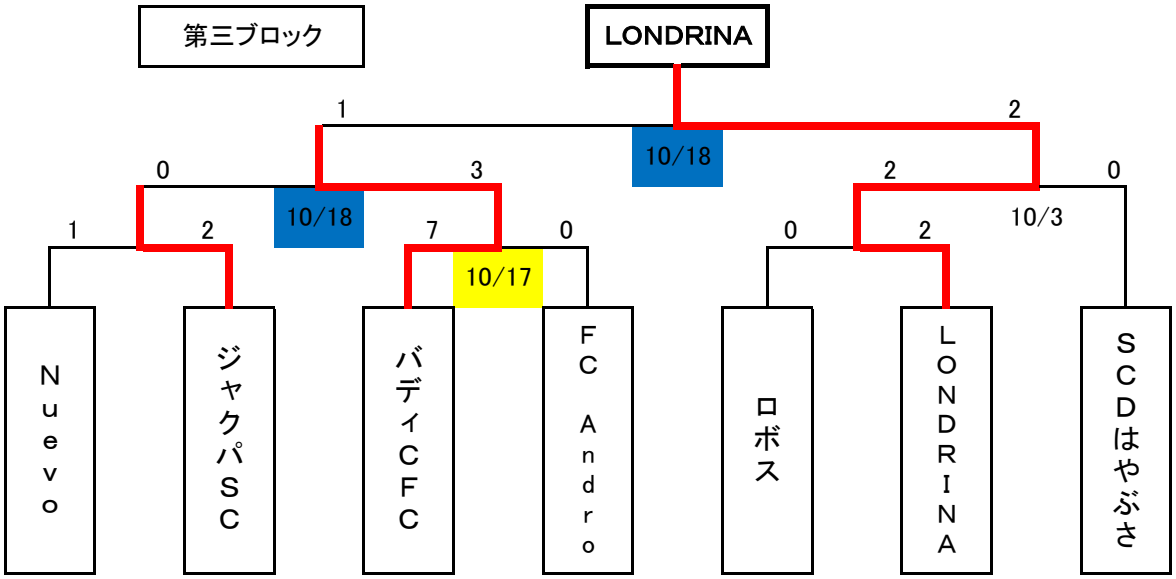
各ブロックの優勝チームを神奈川県予選に推薦する